Antriebstechnik Komplettlösungen für Ihren Antriebsstrang

ERIKS

Wir optimieren Ihren Antrieb

ERIKS bietet Ihnen eine große Auswahl an Komponenten, Bauteilen und umfassenden Systemen an, die auf Ihre spezifischen Bedürfnisse und Anforderungen ausgelegt werden. Wir berücksichtigen zudem die gesetzlichen Normen und neusten Energieeffizienzrichtlinien, um Ihnen eine markante Kostenreduktion und einen signifikanten Wettbewerbsvorteil zu ermöglichen. Aus den Fachbereichen Wälzlager, mechanische und elektrische Antriebstechnik, sowie Lineartechnik bieten wir maßgeschneiderte Komplettlösungen aus einer Hand.

Bei diesen Produkten können Sie sich auf die Unterstützung von ERIKS als Partner mit dem notwendigen Know-how verlassen:

- Frequenzumrichter
- Riemen
- Elektromotoren
- Ketten
- Getriebe
- Wälzlager
- Kupplungen
- Lineartechnik

Antriebskomponenten – das Herz einer Anlage

In der Antriebstechnik sind Komponenten verbaut, die oft einer hohen Belastung ausgesetzt sind. Die unterschiedlichen Umgebungsbedingungen wie Temperatur, Verschmutzung oder dauernde Lastwechsel fordern erhöhte Aufmerksamkeit. Um Ihre Anlagensicherheit zu gewährleisten, ist die Wahl der passenden Produkte von grundlegender Bedeutung.

Wir von ERIKS unterstützen Sie dabei, das richtige Produkt für Ihre Anwendung zu wählen. Zusammen optimieren wir Ihre Anlagen und machen Ihren Betrieb nachhaltig und erfolgreicher. Nutzen Sie unsere Leidenschaft für Technik.

Alles aus einer Hand

ERIKS Antriebskomponenten in einer industriellen Prozessabluftanlage

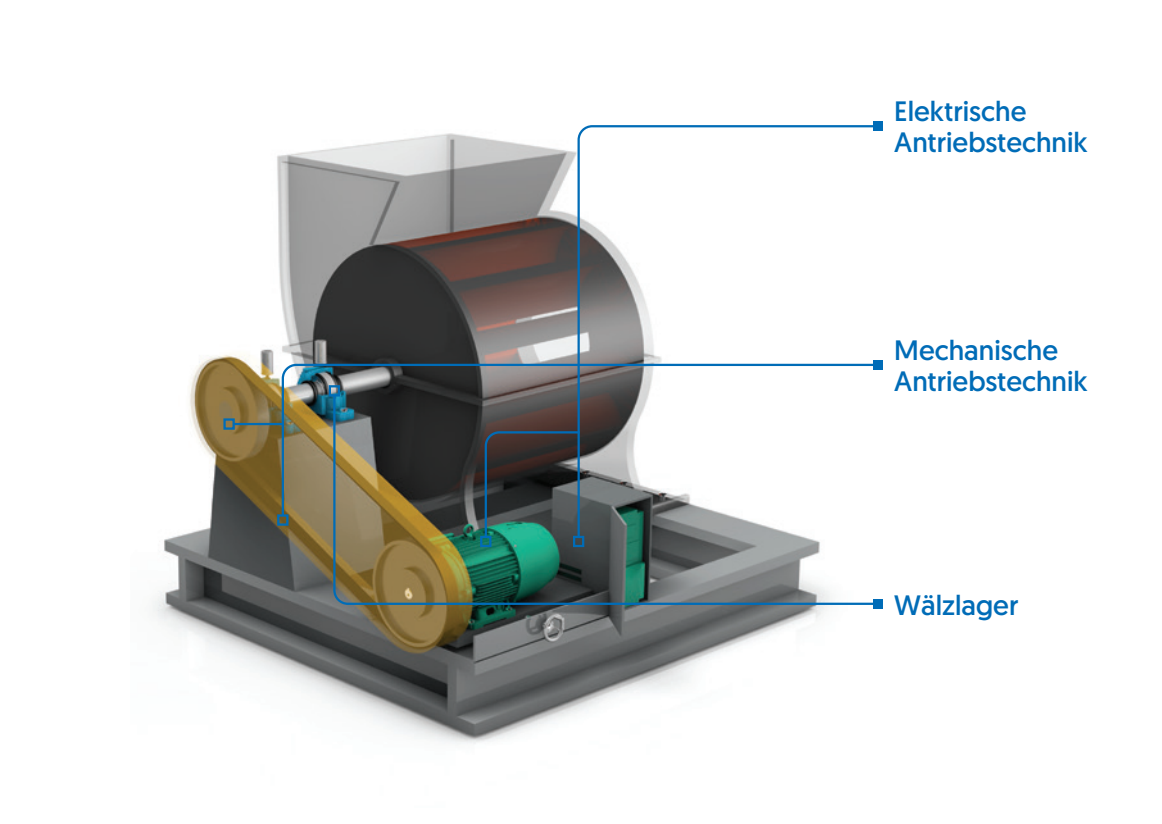

Fenner® bringt Bewegung in Ihren Antrieb – Know-how seit über 150 Jahren

Unsere Antriebsmarke Fenner® ermöglicht komplette Lösungen in der Antriebstechnik aus einer Hand. Entdecken Sie Fenner® von Frequenzumrichtern bis zu Riemenantrieben und Wellenbefestigungen über Kupplungen bis hin zu kompletten Getrieben – das Fenner® Kernsortiment liefern wir direkt ab Lager.

Hochwertige Komponenten zu fairen Preisen. ERIKS ist in Deutschland exklusiver Vertriebspartner der Traditionsmarke Fenner.

Mit ERIKS Fenner® können Sie die Gesamtbetriebskosten (TCO) markant senken. Längere Lebensdauer der Komponenten, weniger Wartung und längere Standzeiten der Anlagen tragen dazu bei, Anlagen schneller zu amortisieren.

Ihre Marke in Sachen Antriebstechnik –
Fenner® - Reliable | Trusted | Connected

Ihr Mehrwert

Fenner® bietet Ihnen:

Technische Dokumentation
Montageanleitung als Video
Online Auslegungsprogramme
Produktzertifikate

Aus Kraft wird Bewegung - das Fenner® Portfolio

Fenner® Keilriemen
Fenner® Riemenscheiben
Fenner® Ketten
Fenner® Taper Lock® Buchsen
Fenner® Anschraub- und Einschweißnaben
Fenner® Kupplungen
Fenner® Getriebe
Fenner® Frequenzumrichter

Ihre Marke in Sachen Antriebstechnik

Mechanische Antriebstechnik

Services der mechanischen Antriebstechnik

Auslegung von Antrieben mit Hilfe von EDV-gestützten Systemen

Wuchten von Komponenten nach G16, G6.3 und G2.5 im eigenen Haus

Ausrichtung von Antrieben mittels Lasertechnik

Prüfung der Riemenspannung mittels optischen oder akustischen Messgeräten

Produktportfolio der mechanischen Antriebsrechnik

- Keilriemen und Kraftbänder
- Gliederkeilriemen
- Keilriemenscheiben
- Zahnriemen und Zahnriehmenscheiben
- Taper Lock® Buchsen, Spannsätze und Naben
- Ketten und Kettenräder
- Kupplungen, Gelenk- und Kardanwellen

Getriebe, Motoren und Frequenzumrichter

Services der elektrischen Antriebstechnik

Modifikation der Elektromotoren nach Ihren Wünschen, z.B. Schutzarterhöhung, Sonderlackierung

Unterstützung bei der Auswahl und Auslegung durch unsere Application Engineers

Begutachtung und Reparatur von Elektromotoren

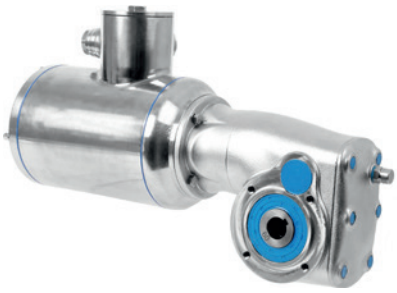

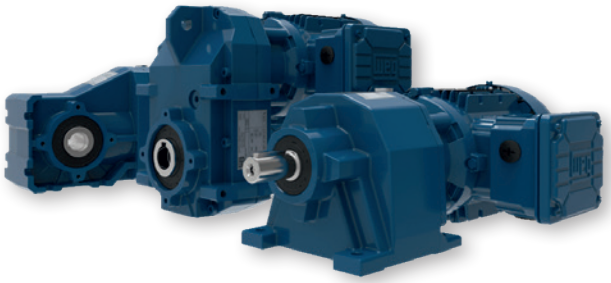

Produktportfolio der elektrischen Antriebsrechnik

Elektromotoren
Standardmotoren IE1, IE2, IE3 und IE4, Bremsmotoren, ATEX Motoren, DC-Gleichstrommotoren, Edelstahlmotoren, usw.

Getriebemotoren
Schneckengetriebemotoren, Stirnradgetriebemotoren, Planetengetriebemotoren, Aufsteckgetriebe, usw.

Frequenzumrichter und Softstarter

Wälzlager

Services Wälzlager

Intelligente Zustandsüberwachung

Lebensdauerberechnung von Wälzlagern

Befettung von Wälzlagern mit Sonderschmierstoffen

Auslegung von Sonderlagern

Unsere strategischen Partner:

SKF SCHAEFFLER TIMKEN

Spezielle Lösungen:

NGI SWC

Produktportfolio Wälzlager

Kugellager

Rollenlager

Nadellager

Gelenklager/-köpfe

Steh- und Flanschlagereinheiten

Stehlagergehäuse und Zubehör

Spannlager und Spann-Gehäuseeinheiten

Spindellager

Stütz- und Kurvenrollen

Gleitlager

Lineartechnik

Services Lineartechnik

Konstruktion- und Projektentwicklung

Zuschneiden von Wellen und Schienen

Aufarbeitung von Kugelumlaufspindeln

Konfektionierte Einheiten nach Kundenwunsch

EWELLIX A Schaeffler Company SCHAEFFLER Rexroth Bosch Group

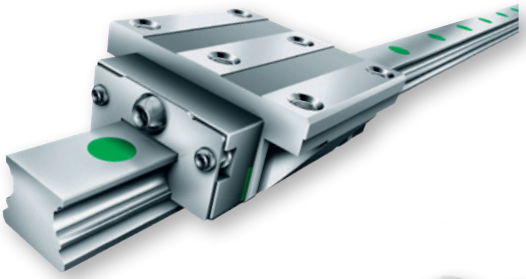

Produktportfolio Lineartechnik

Führungssysteme
Linearkugellager, Wellenführungen, Profilschienenführungen, usw.

Spindelgetriebe
Kugelgewindetriebe, Rollengewindetriebe, usw.

Linear Hub- und Positioniersysteme
Teleskopsäulen, Linearaktuatoren, Linearschlitten, usw.

Services – alles aus einer Hand

Technische Beratung
Unsere Application Engineers unterstützen Sie gerne vor Ort um die beste Lösung für Ihren individuellen Anwendungsfall zu finden. Unser flexibles Team von engagierten Produktspezialisten im Innendienst ist jederzeit für Sie da.

Optimierung TCO (Total Cost of Ownership)
Mit unserer kompetenten Beratung zur Verwendung der neuesten Technik sind Sie in der Lage den Energieverbrauch zu senken, die Effizienz zu erhöhen und die Gesambetriebskosten zu verringern. Dies gilt für den kompletten Antriebsstrang.

Schulungen
Wir bieten herstellerunabhängige Schulungen an, mit deren Hilfe Sie in Ihrem Team ein fundiertes Fachwissen aufbauen, Ihre Montagezeiten minimieren und eventuelle Ausfallzeiten reduzieren können.

Moderne und professionell ausgestattete Werkstätten
Dank unserer hauseigenen und autorisierten Partnerwerkstätten bietet ERIKS Ihnen einen großen Mehrwert. Begutachtungen und Reparaturen von Elektromotoren und Getrieben, Konfiguration von Ketten und Zahnriemen, ATEX-Umbauten von Kupplungen und vieles mehr.

ERIKS

Let’s make industry work better

ERIKS Deutschland GmbH

Hollerithallee 16A
30419 Hannover

Tel.: +49 (0) 32 222 007-410
Fax: +49 (0) 32 222 007-099
E-Mail: pts@eriks.de

Biedenkamp 5h
21509 Glinde

Tel.: +49 (0) 32 222 007-423
Fax: +49 (0) 32 222 007-048
E-Mail: pts@eriks.de

www.eriks.de | shop.eriks.de

Unsere Standorte finden Sie unter:
www.eriks.de/standorte

Impressum

Herausgeber
ERIKS Deutschland GmbH
Kreisheide 7
33790 Halle (Westf.)
Geschäftsführer: Hans-Peter Mischke, Jeroen van Dijck
September 2024

Haftung

© Dieser Katalog ist urheberrechtlich geschützt. Jeglicher Nachdruck, auch auszugsweise, ist nur mit ausdrücklicher Genehmigung des Herausgebers gestattet.

Dieses Dokument richtet sich ausschließlich an gewerbliche Verwender. Alle in dieser Dokumentation angegebenen Daten sind mit größter Sorgfalt zusammengestellt.

Dennoch bleiben etwaige Druckfehler, Produktänderungen durch technische Weiterentwicklungen und oder sonstige Produktanpassungen sowie sonstige Irrtümer vorbehalten. Aus drucktechnischen Gründen können im Katalog verwendete Bilder von der Originalware abweichen.

ERIKS

Let’s make industry work better